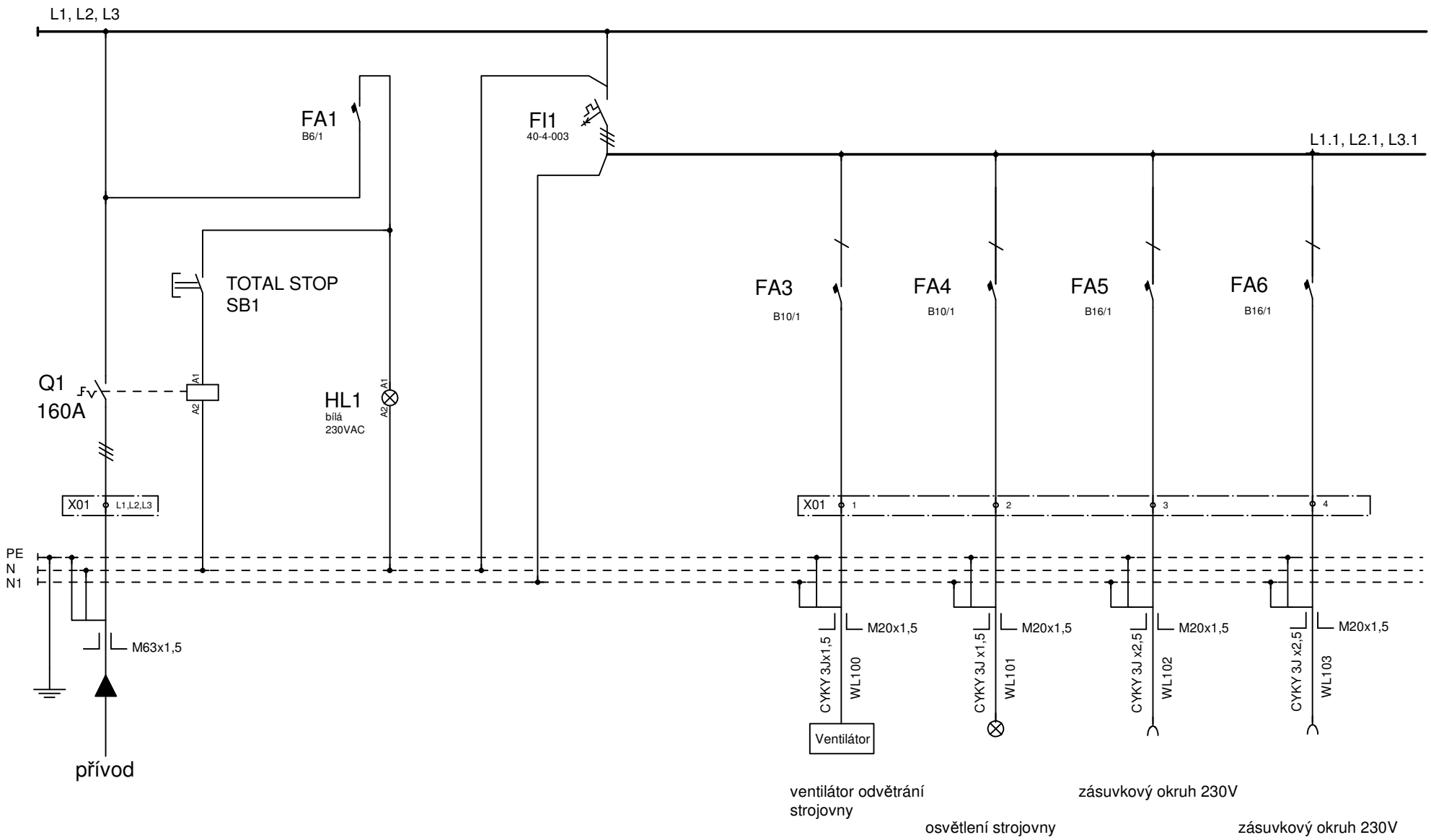

Proat engineering s.r.o.	OBVODOVÉ SCHÉMA		kontroloval: Rušar Zdeněk	LIST 1
	NAPÁJECÍ OBVODY	název: Rozvaděč RMBT-1	kreslil: Rušar Zdeněk	
			Datum vyhotovení: 31.10.2018 / Datum změny:	

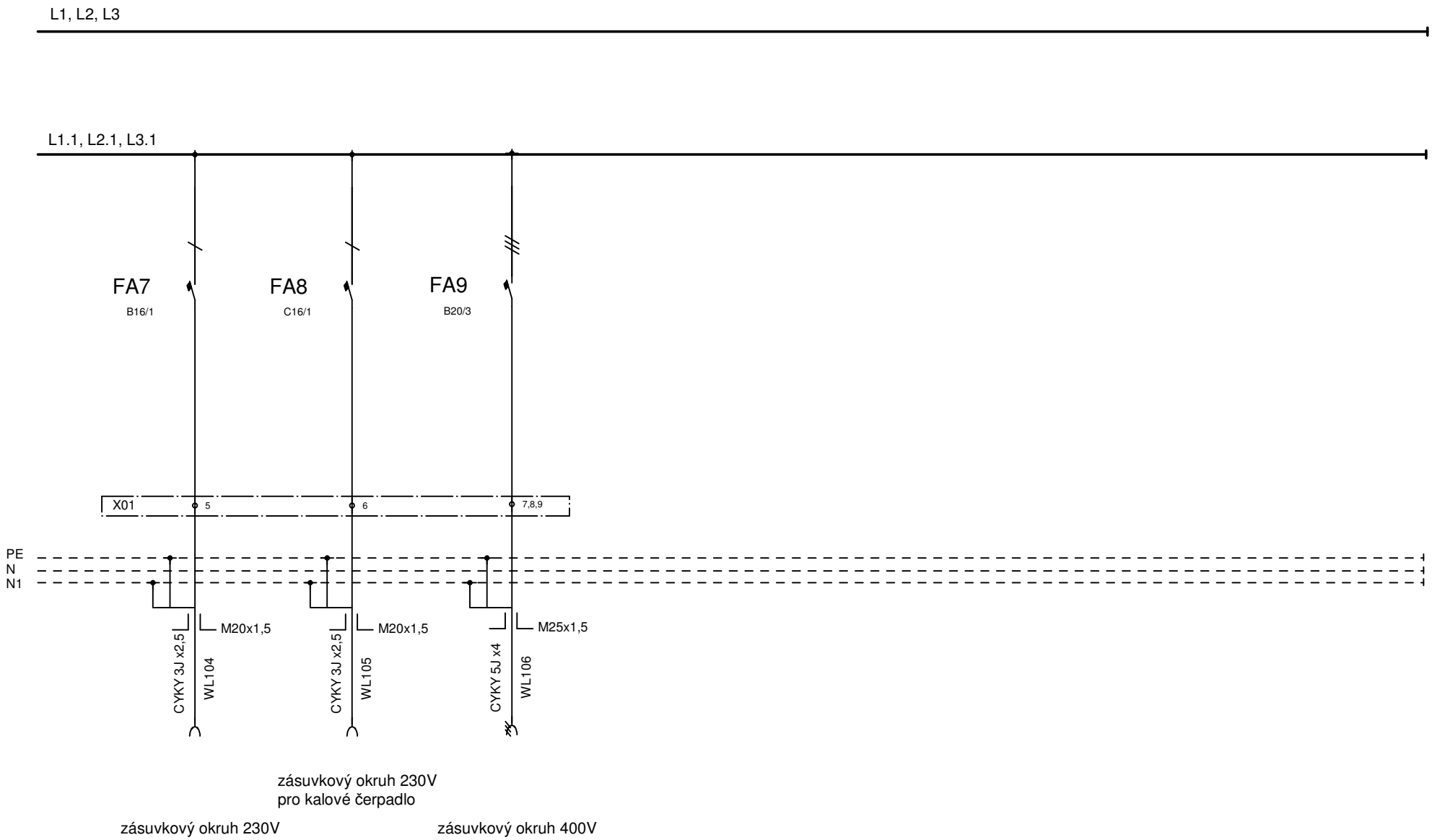

Proat engineering s.r.o.	OBVODOVÉ SCHÉMA		kontroloval: Rušar Zdeněk	LIST 2
	NAPÁJECÍ OBVODY	název: Rozvaděč RMBT-1	kreslil: Rušar Zdeněk	
			Datum vyhotovení: 31.10.2018 / Datum změny:	

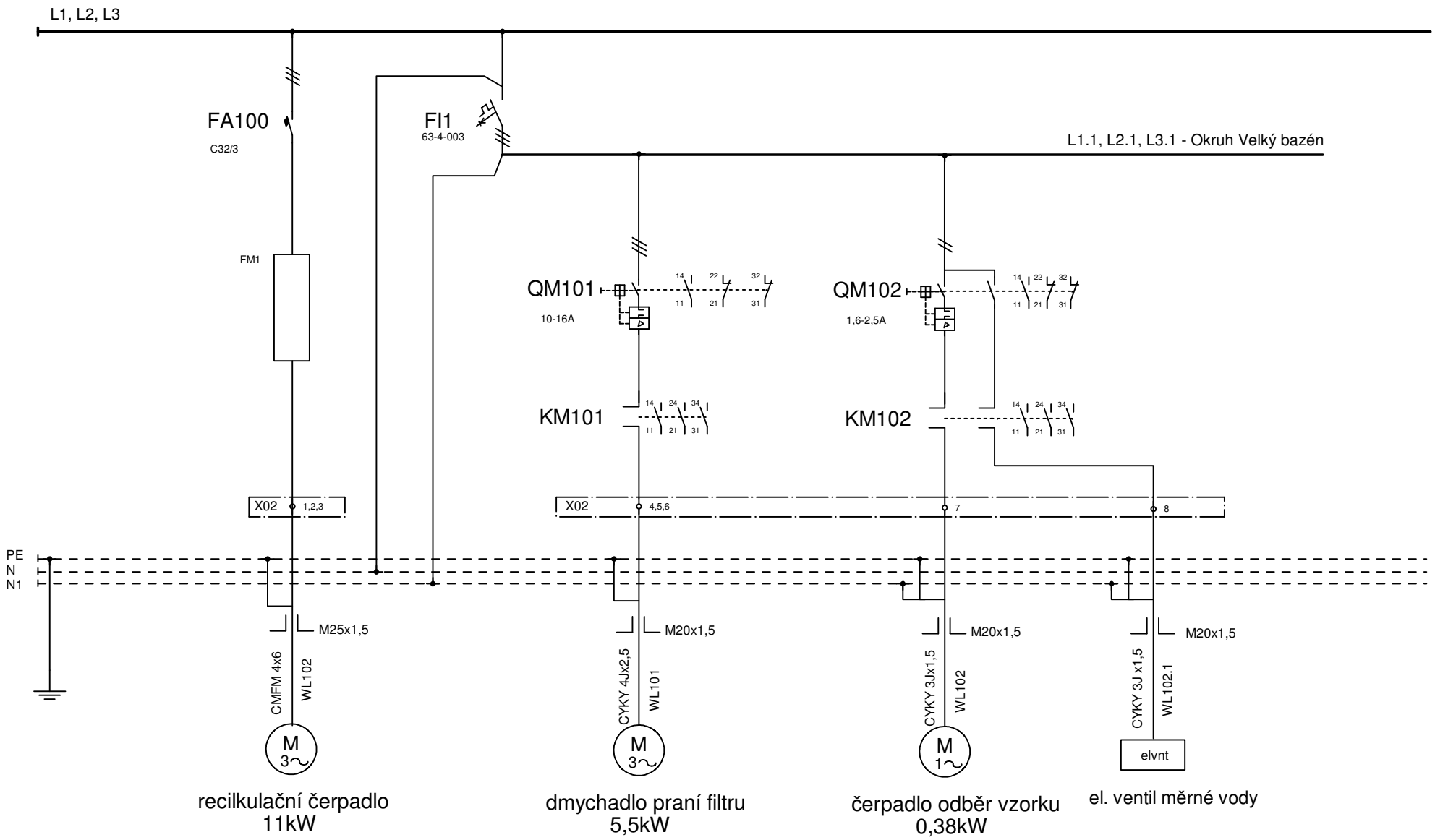

Proat engineering s.r.o.	OBVODOVÉ SCHÉMA		kontroloval: Rušar Zdeněk	LIST 3
	NAPÁJECÍ OBVODY OKRUH VELKÉHO BAZÉNU	název: Rozvaděč RMBT-1	kreslil: Rušar Zdeněk	
			Datum vyhotovení: 31.10.2018 / Datum změny:	

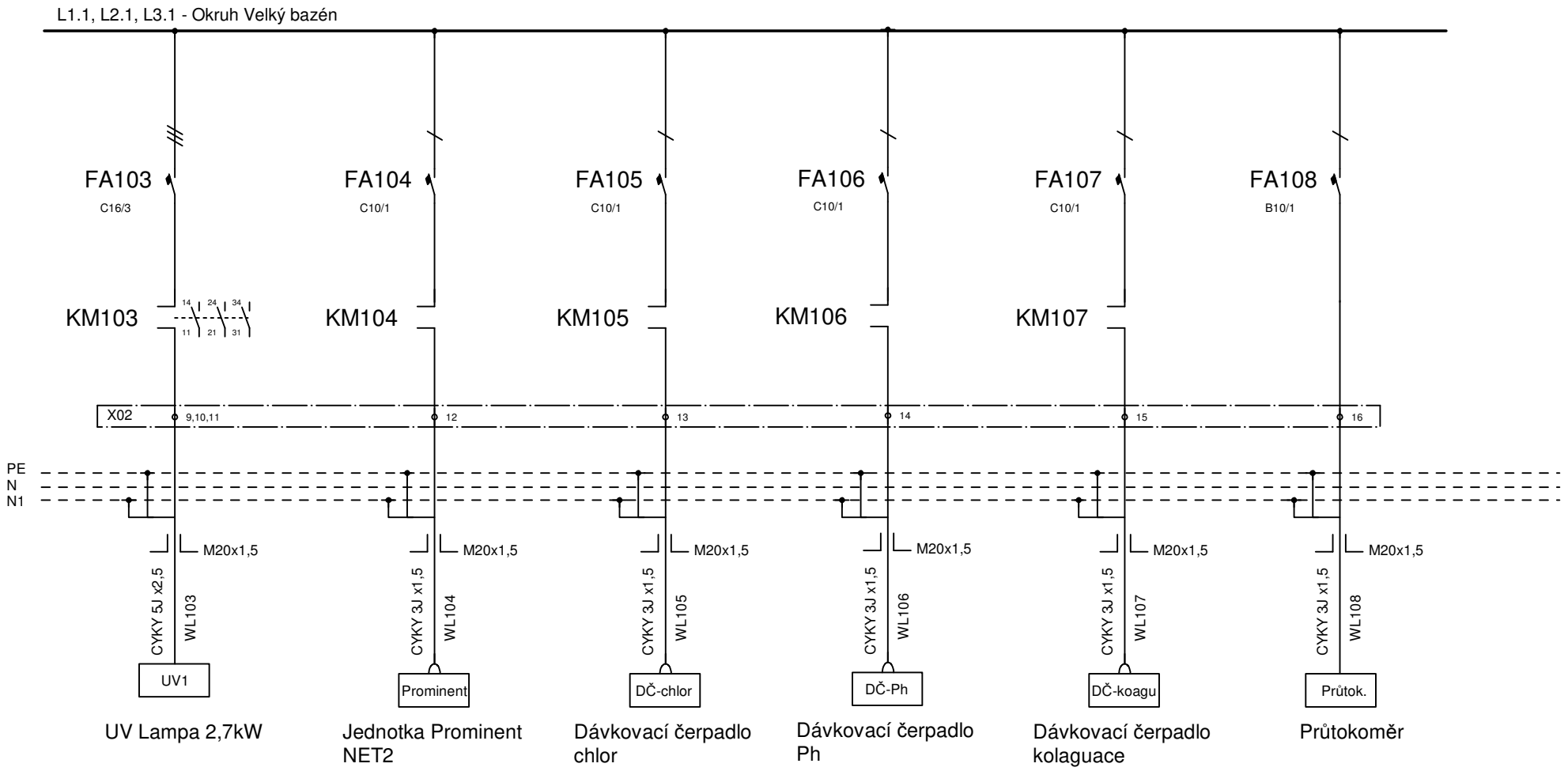

Proat engineering s.r.o.	OBVODOVÉ SCHÉMA		kontroloval: Rušar Zdeněk	LIST 4
	NAPÁJECÍ OBVODY OKRUH VELKÉHO BAZÉNU	název: Rozvaděč RMBT-1	kreslil: Rušar Zdeněk	
			Datum vyhotovení: 31.10.2018 / Datum změny:	

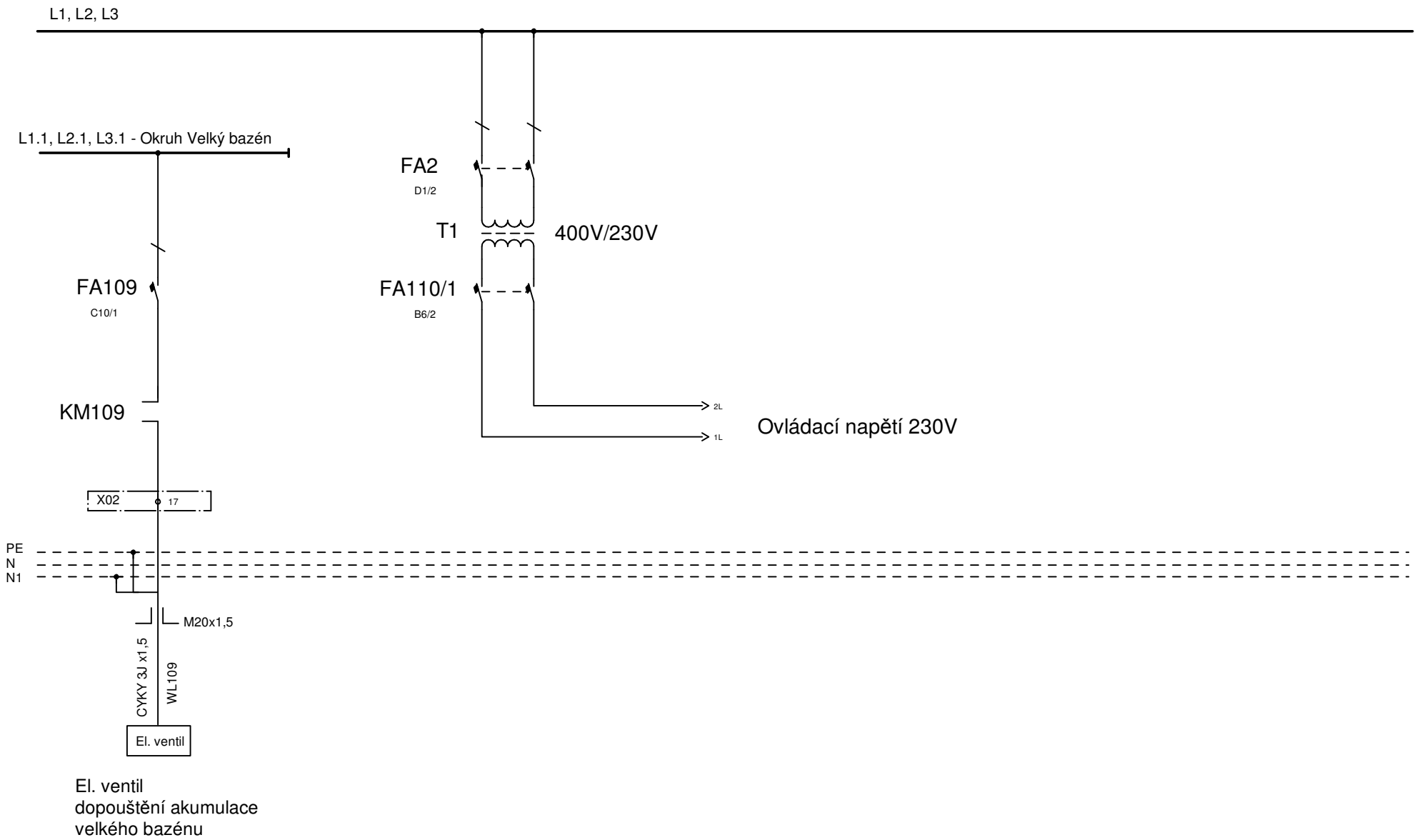

Proat engineering s.r.o.	OBVODOVÉ SCHÉMA		kontroloval: Rušar Zdeněk	LIST 5
	NAPÁJECÍ OBVODY OKRUH VELKÉHO BAZÉNU	název: Rozvaděč RMBT-1	kreslil: Rušar Zdeněk	
			Datum vyhotovení: 31.10.2018 / Datum změny:	

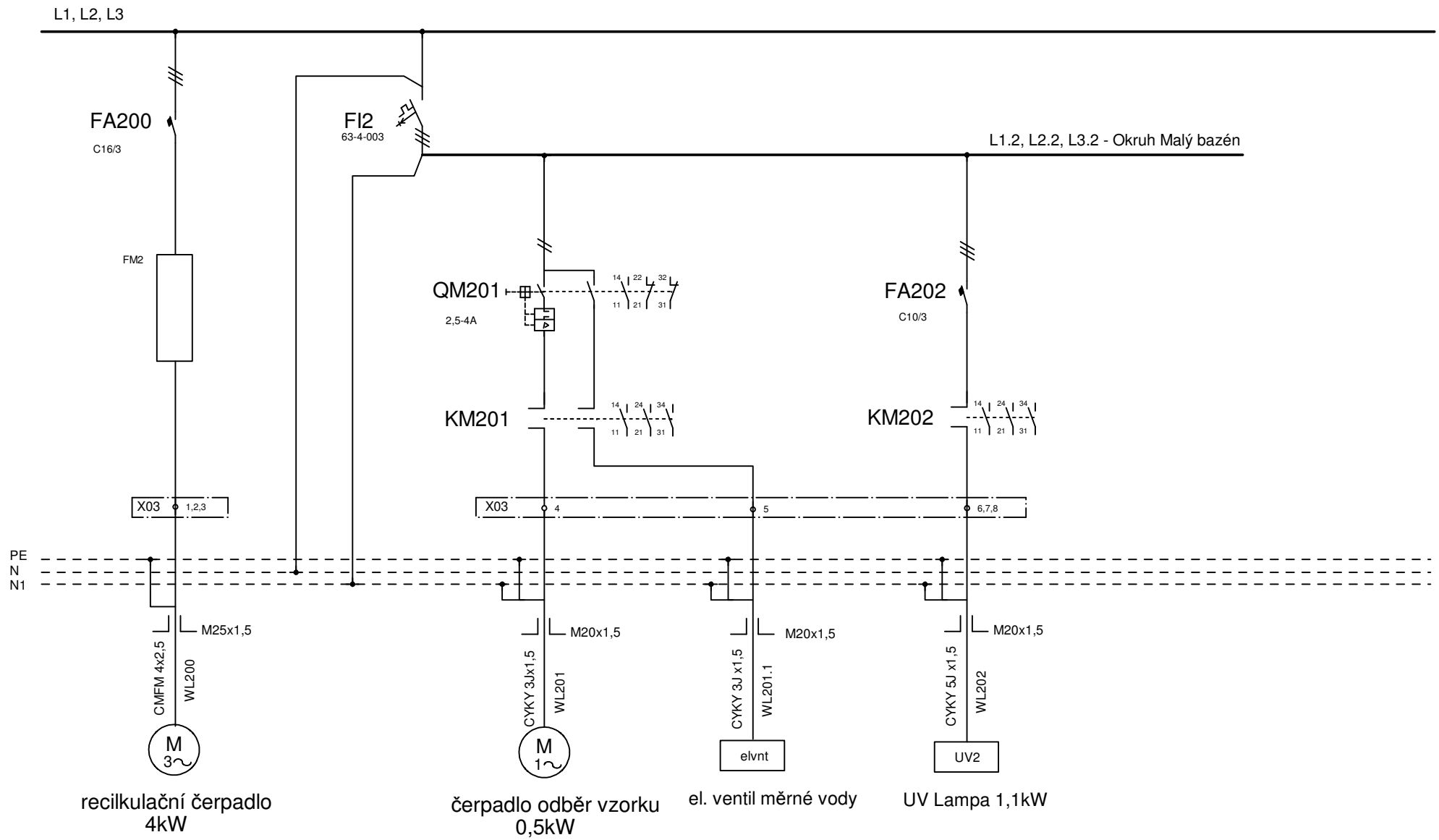

Proat engineering s.r.o.	OBVODOVÉ SCHÉMA		kontroloval: Rušar Zdeněk	LIST 6
	NAPÁJECÍ OBVODY OKRUH MALÉHO BAZÉNU	název: Rozvaděč RMBT-1	kreslil: Rušar Zdeněk	
			Datum vyhotovení: 31.10.2018 / Datum změny:	

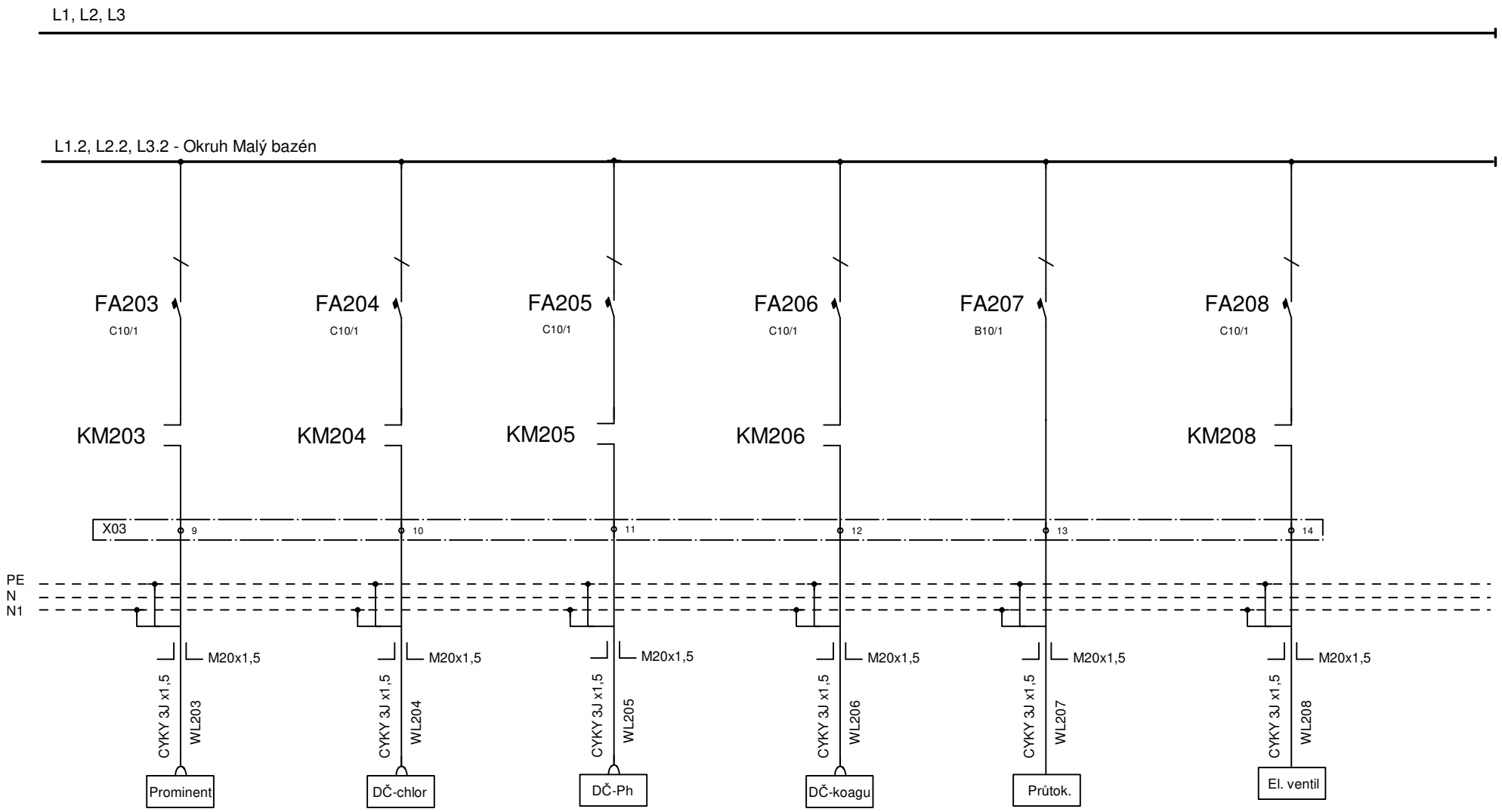

Proat engineering s.r.o.	OBVODOVÉ SCHÉMA		kontroloval: Rušar Zdeněk	LIST 7
	NAPÁJECÍ OBVODY OKRUH MALÉHO BAZÉNU	název: Rozvaděč RBT	kreslil: Rušar Zdeněk	
			Datum vyhotovení: 31.10.2018 / Datum změny:	

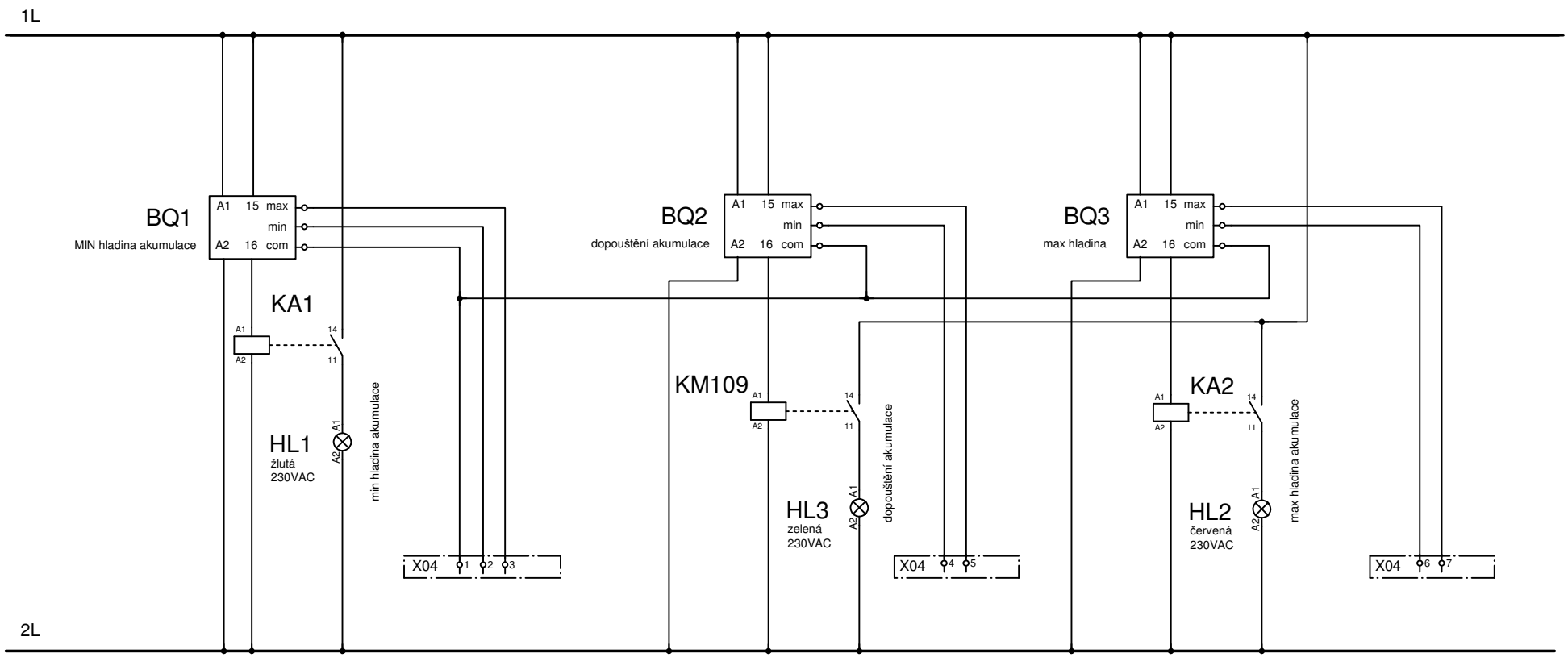

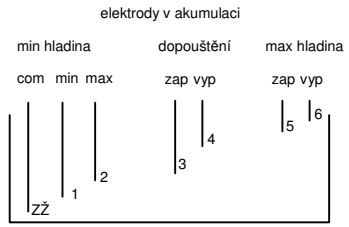

Proat engineering s.r.o.	OBVODOVÉ SCHÉMA		kontroloval: Rušar Zdeněk	LIST 8
	DOPOUŠTĚNÍ AKUMULACE OKRUH VELKÉHO BAZÉNU	název: Rozvaděč RMBT-1	kreslil: Rušar Zdeněk	
			Datum vyhotovení: 31.10.2018 / Datum změny:	

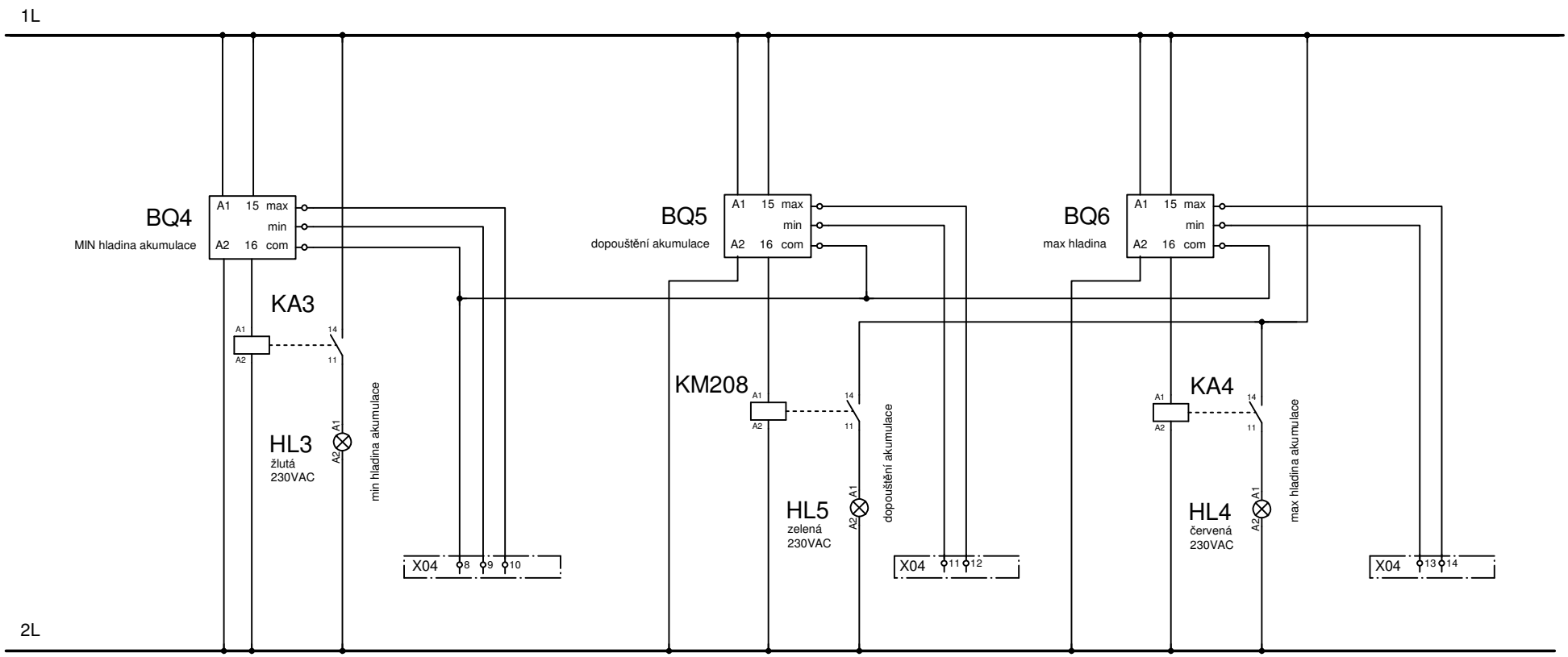

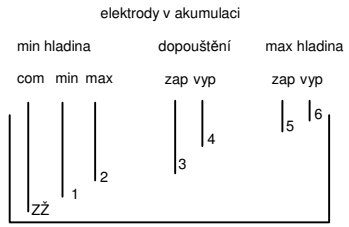

Proat engineering s.r.o.	OBVODOVÉ SCHÉMA		kontroloval: Rušar Zdeněk	LIST 9
	DOPOUŠTĚNÍ AKUMULACE OKRUH MALÉHO BAZÉNU	název: Rozvaděč RMBT-1	kreslil: Rušar Zdeněk	
			Datum vyhotovení: 31.10.2018 / Datum změny:	